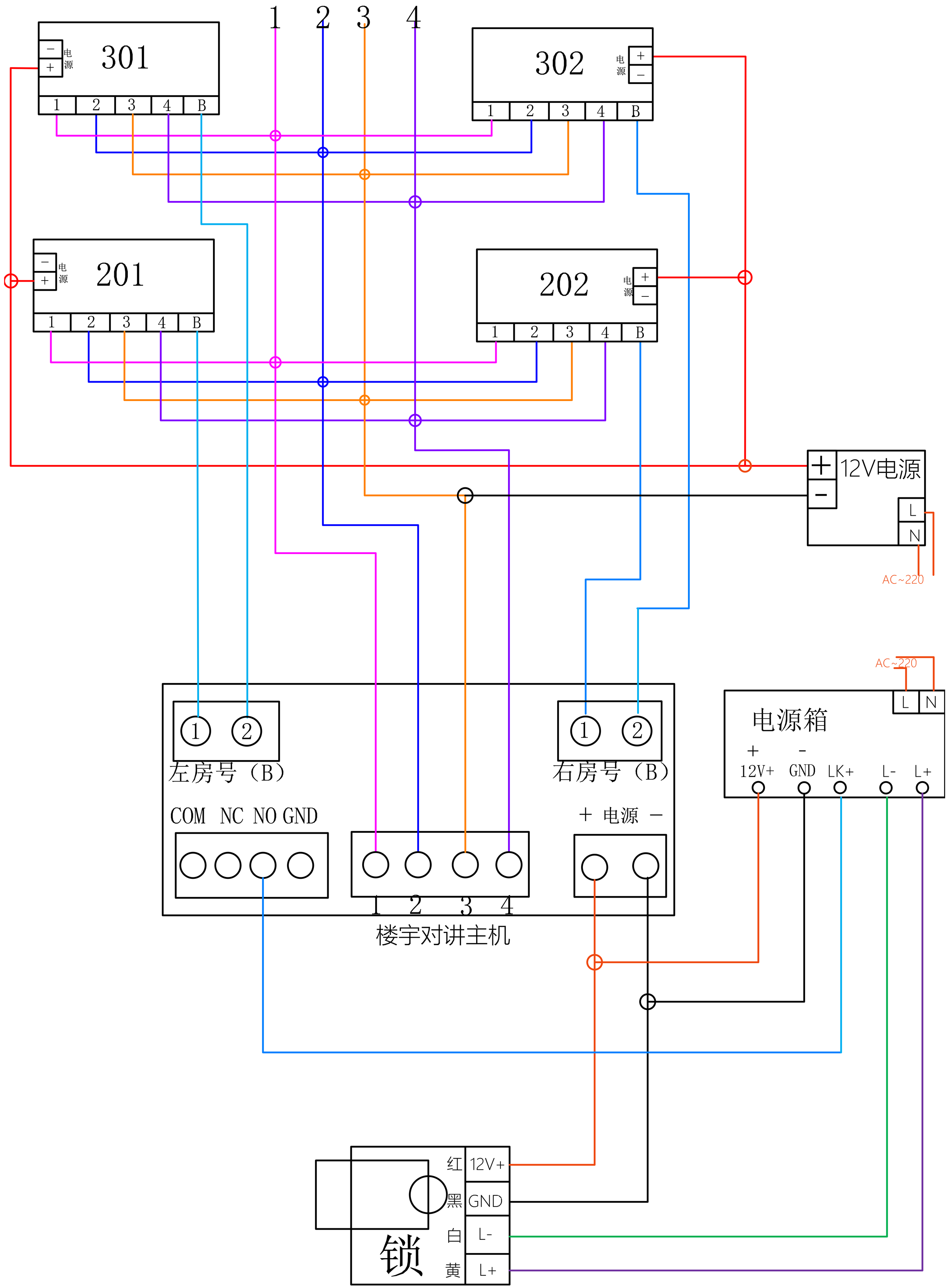
1 2 3 4
301
电源
1 2 3 4 B
302
电源
1 2 3 4 B
201
电源
1 2 3 4 B
202
电源
1 2 3 4 B
12V电源
L
N
AC~220
AC~220
L N
电源箱
+ -
12V+ GND LK+ L- L+
① ②
左房号（B）
① ②
右房号（B）
COM NC NO GND
+ 电源 -
1 2 3 4
楼宇对讲主机
红 12V+
黑 GND
白 L-
黄 L+
锁