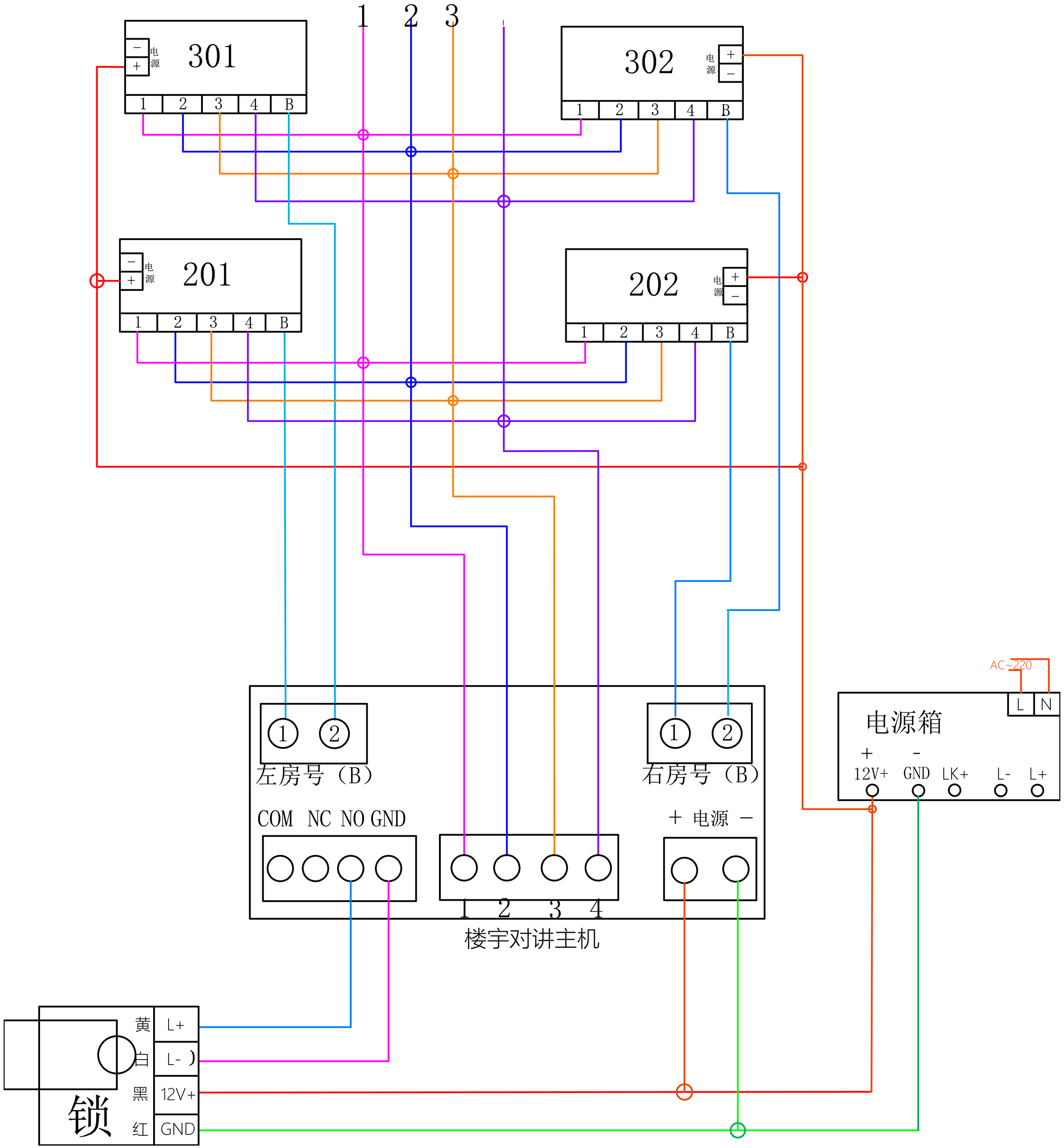
1
2
3
301
电源
−
+
1
2
3
4
B
302
电源
+
−
1
2
3
4
B
201
电源
−
+
1
2
3
4
B
202
电源
+
−
1
2
3
4
B
AC~220
L
N
电源箱
+
-
12V+
GND
LK+
L-
L+
①
②
左房号（B）
COM
NC
NO
GND
①
②
右房号（B）
+
电源
−
1
2
3
4
楼宇对讲主机
黄
L+
白
L-
黑
12V+
红
GND
锁