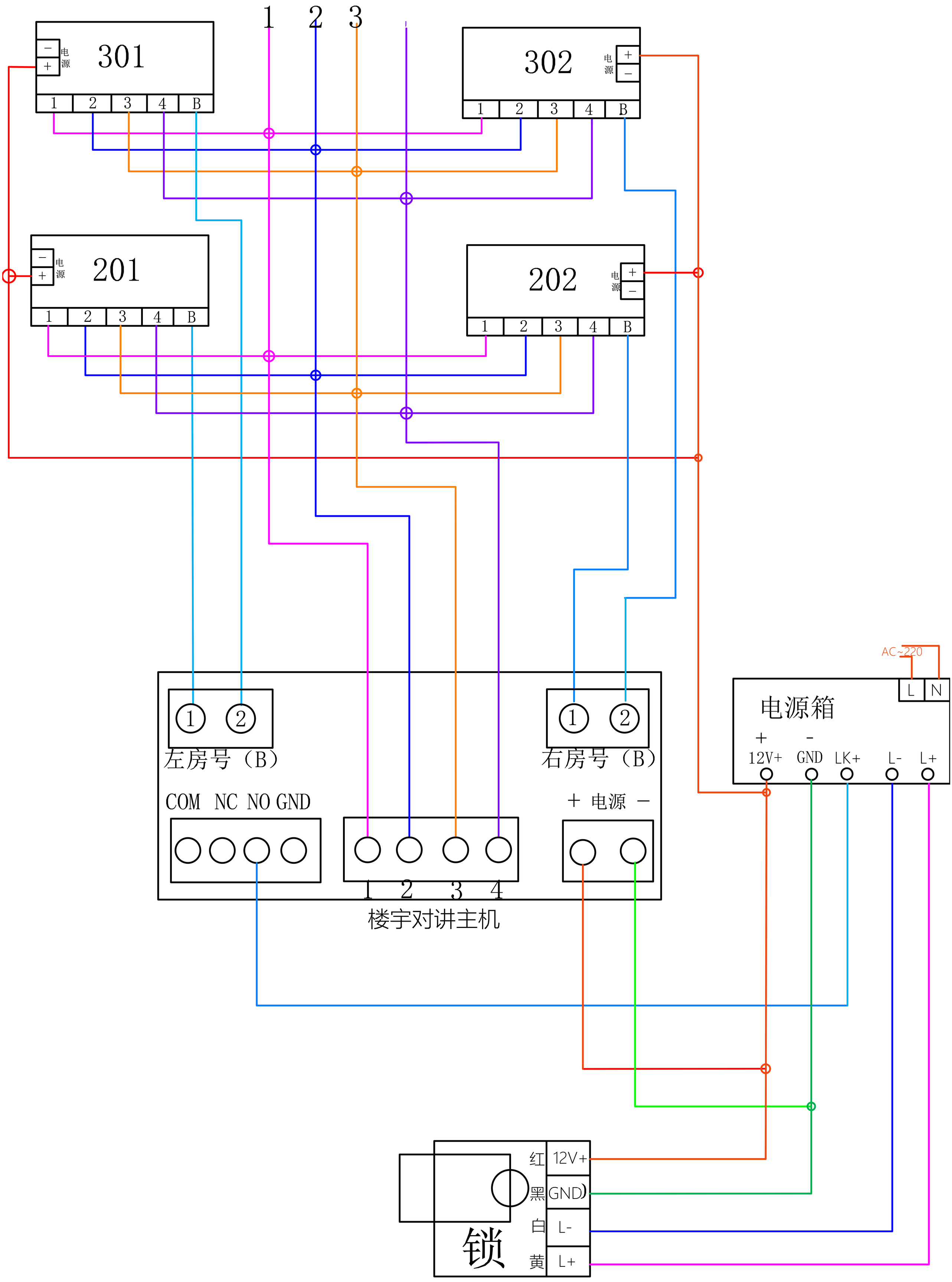
1
2
3
301
电源
−
+
1
2
3
4
B
302
电源
+
−
1
2
3
4
B
201
电源
−
+
1
2
3
4
B
202
电源
+
−
1
2
3
4
B
①
②
左房号（B）
COM NC NO GND
①
②
右房号（B）
+ 电源 −
1 2 3 4
楼宇对讲主机
AC~220
L
N
电源箱
+
-
12V+
GND
LK+
L-
L+
红
12V+
黑
GND
白
L-
黄
L+
锁